MABO 1967

The power of tradition

PRODUCENT KONSTRUKCJI STALOWYCH
NAJNOWSZE ROZWIĄZANIA

MABO
The power of city life

SZANOWNI PAŃSTWO !

Mamy przyjemność zaprezentować Państwu działalność produkcyjno – usługową firmy MABO założonej w 1967 roku.
Od początku specjalizujemy się w produkcji konstrukcji stalowych, a od roku 2000 jesteśmy producentem m.in. konstrukcji do słupów oświetleniowych, sygnalizacji ulicznej, bramownic drogowych. Swoją gamę produktów obecnie powiększyliśmy o produkcję barier antyterrorystycznych.

Dysponujemy wykwalifikowanym zespołem specjalistów, który na przestrzeni ostatnich lat kompleksowo wspierał realizację projektów naszych Klientów. Oferujemy Państwu nasze doświadczenie, konsultacje, szereg dodatkowych usług i zaplecze techniczne, które pozwalają dostarczać Państwu produkty spełniające najwyższe normy jakości.

MABO I EFEKTY PRAC BADAWCZO-ROZWOJOWYCH:

MABO jest firmą zorientowaną na innowacyjne rozwiązania techniczne, właśnie dlatego nasi specjaliści stworzyli nową gamę barier drogowych. Nasze bariery antyterrorystyczne stanowią mechaniczne zabezpieczenie przed przejazdem do przestrzeni chronionej obiektów niepożądanych. Mogą zatrzymać pojazd zarówno osobowy i ciężarowy, uchronić przed ewentualnym atakom terrorystycznym, które zdarzają się w różnych miejscach na świecie. Zapora antyterrorystyczna jest niewidoczna, ma zadanie otworzyć się w odpowiednim czasie, a wpisanie jej w estetyczny projekt, który dobrze komponuje się w otoczeniem zarówno z nowoczesnymi biurowcami ze szkła i aluminium, jak i budynkami o zabytkowej architekturze znacząco wyróżnia się na tle rozwiązań dostępnych na rynku.

Efektem prac działu Badawczo – Rozwojowego są projekty barier antyterrorystycznych, oraz opracowanie konstrukcji i funkcjonalności zapory drogowej przeznaczonej do kontroli pojazdów. Jest to autorski projekt, który powstał poprzez analizę dostępnych rozwiązań tego typu w Polsce i na świecie. Nowy produkt eliminuje bariery oraz wady obecnych na rynku zapór drogowych oraz wprowadza rozwiązania bezpośrednio związane z ochroną środowiska oraz ze zwiększeniem racjonalnego wykorzystania zasobów. Stworzono całą rodzinę produktów, w której poszczególne elementy bariery antyterrorystycznej będą mogły wystąpić w projekcie w zależności od potrzeb klienta.

Bariery antyterrorystyczne mogą być szeroko wykorzystywane na terenach budynków użytku publicznego np.: budynków sądów oraz banków, jako zabezpieczenie wjazdu na lotnisko, do portu, do dużych centrów danych, centrów badawczych, terenów firm oraz obiektów sportowych takich jak stadiony. Nie ma ograniczeń zastosowania barier antyterrorystycznych może być ona stosowana zarówno w obiektach silnie chronionych, użyteczności publicznej jak i na osiedlu, czy na prywatnym podwórku

KATALOG PREZENTUJE
Nowoczesną barierę antyterrorystyczną, w której skład wchodzą :

- słupy oświetleniowe uliczne,
- fundamenty betonowe i zespoły kotwiące do słupów i bram sygnalizacyjnych,
- barierki zabezpieczające,
- wiata chroniąca pojazdy,
- bramki zabezpieczające/ ochronne,
- bariera drogowa,
-przykłady stacji ładujących do ładowania pojazdów, które można zastosować w barierze antyterrorystycznej,
- stacja z bankiem energii, które można zastosować w barierze antyterrorystycznej,
- szlaban, który można zastosować w barierze antyterrorystycznej,
- Stróżówka.

*** Możliwość zakupu wybranych elementów bariery antyterrorystycznej.**

DLACZEGO INNOWACYJNE :

-w projektach bariery można znaleźć propozycje rozwiązań związanych z ochroną środowiska, takie jak: zastosowanie banku energii, stacji ładowania pojazdów elektrycznych, paneli fotowoltaicznych,
-połączenie przyszłościowych nurtów tj. czystej energii oraz elekromobilności, co jest unikalnym oraz niepowtarzalnym rozwiązaniem w ramach barier drogowych,
-zapory drogowe ze względu na umiejscowienie są atrakcyjne pod względem wizualnym,
-odpowiedni czas otwierania i zamykania zapory drogowej podobny lub szybszy niż propozycje konkurencji,
-stworzenie rozwiązań kompatybilnych z dostępnymi na rynku rozwiązaniami w zakresie paneli PV, banków energii, czy stacji ładowania pojazdów elektrycznych,
-w zależności od wariantu zapory: wersja minimalna – bank energii w przypadku odcięcia od sieci energetycznej zasila jedynie szlaban i oświetlenia pomocnicze przez 24-72h, wersja maksymalna bank energii pozwala ponadto na ładowanie pojazdów elektrycznych,
-możliwość konfiguracji elementów bariery przez Klienta, takich jak: bariera fizyczna, bateryjny magazyn energii, stacja ładowania pojazdów.

BARIERA ANTYTERRORYSTYCZNA

Nowa rodzina barier antyterrorystycznych proponuje rozwiązania przełomowe, niedostępne u konkurencji, a konfiguracja elementów bariery zależy od potrzeb i oczekiwań Klienta.

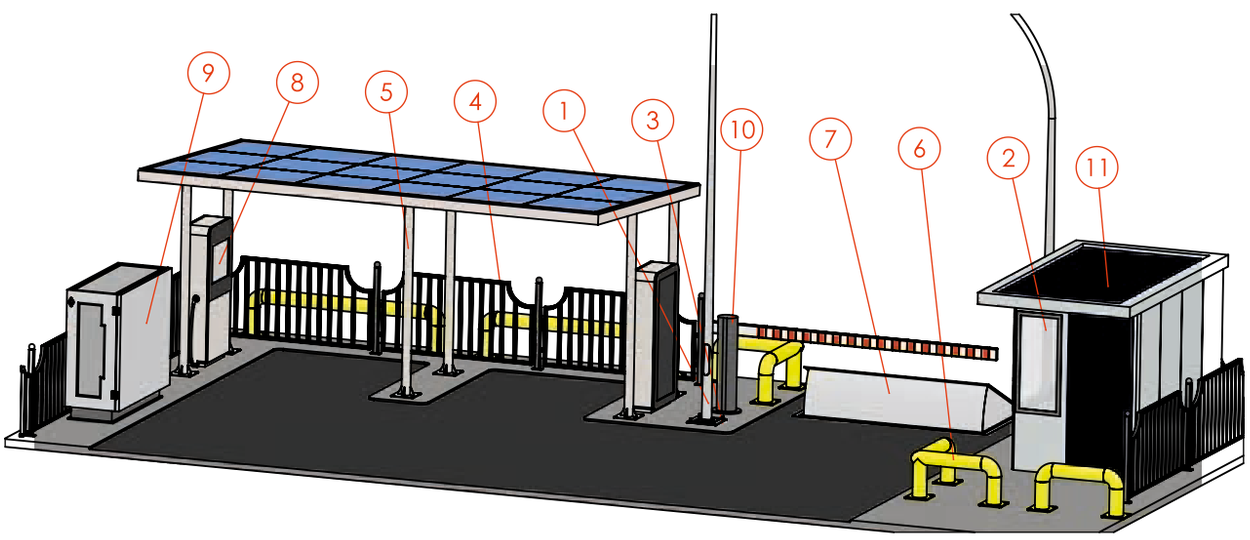

Lp.	MABO typ	ELEMENT
1	MABO-BA-001	Słupy
2	MABO-BA-002	Sygnalizator
3	MABO-BA-003	Fundament do słupów
4	MABO-BA-004	Barierki
5	MABO-BA-005	Wiata
6	MABO-BA-006	Bramki ochronne
7	MABO-BA-007	Bariera drogowa
8	MABO-BA-008	Stacja ładująca
9	MABO-BA-009	Stacja z bankiem energii
10	MABO-BA-010	Szlaban
11	MABO-BA-011	Stróżówka

1. MABO-BA-001 - SŁUPY OŚWIETLENIOWE

Słupy stożkowe o przekroju okrągłym i ośmiokątnym

Konstrukcja wsporcza pod panele fotowoltaiczne, turbinę wiatrową oraz akumulator. Unikalny kształt, wygląd czy forma słupów i masztów oświetleniowych są idealnym uzupełnieniem miejsc o szczególnie ważnym aspekcie wizualnym. MABO jest w stanie zaproponować rozwiązania, które oprócz swoich podstawowych funkcji oświetleniowych będą dopełnieniem wyjątkowego klimatu danego miejsca zarówno dla przestrzeni dużych aglomeracji miejskich, jak i mniejszych.

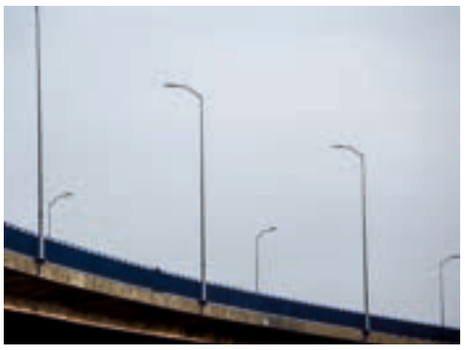

SŁUPY OŚWIETLENIOWE STOŻKOWE O PRZEKROJU OKRĄGŁYM

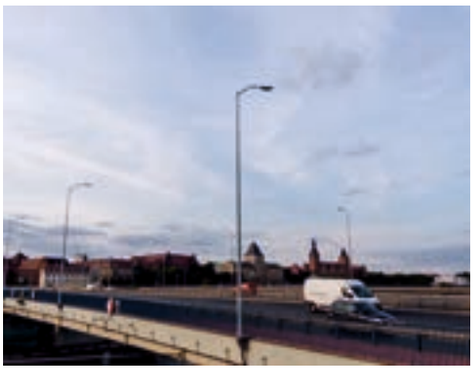

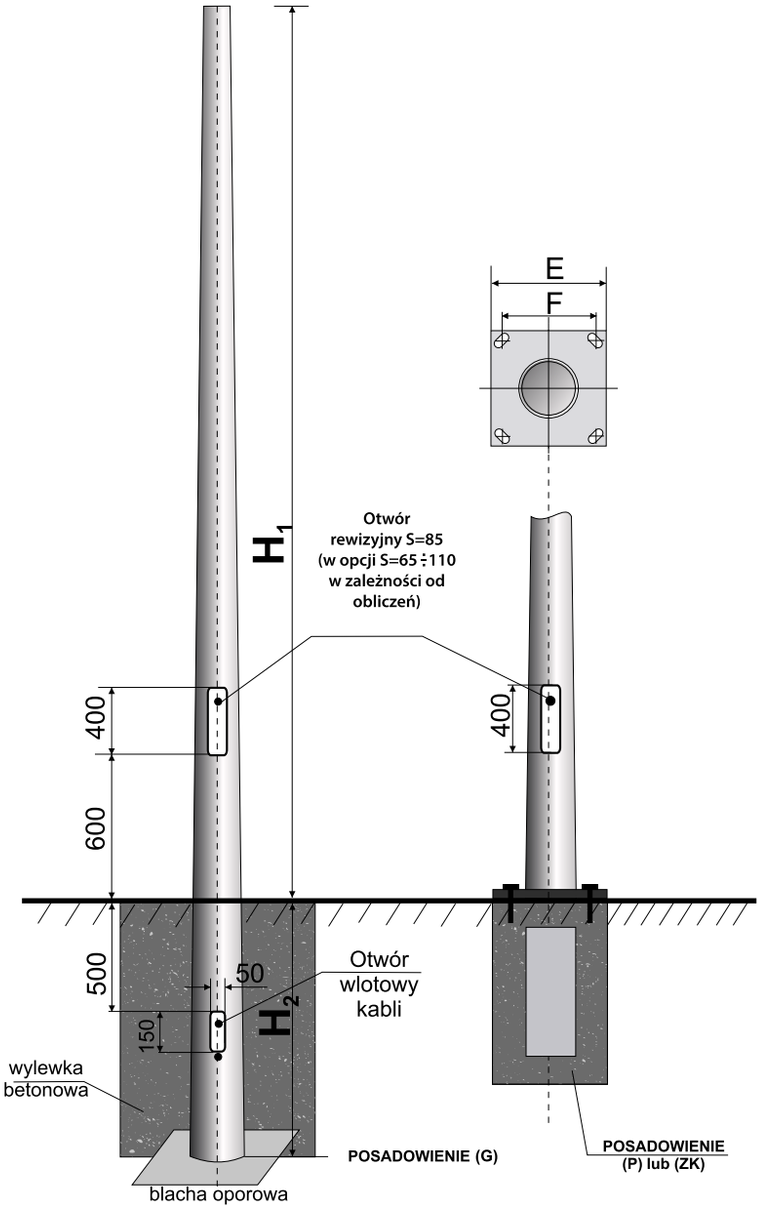

OZNACZENIA SŁUPÓW:

MABO 09/ 60 /4 P

- WYSOKOŚĆ (m)
- ŚREDNICA CZOPA (mm)
- GRUBOŚĆ ŚCIANKI (mm)
- POSADOWIENIE

TYP SŁUPA	TYP SŁUPA	H_1 [m]	H_2 [m]	Średnica czopa [mm]	E [mm]	F [mm]	Śruby kotwiące	g [mm]	Posado-wienie
MABO 03 BA	MABO 03p BA	3	1,0÷1,2	48* / 60 / 76*	280	200	M18/ M20	3 lub 4	G/ P/ ZK
MABO 04 BA	MABO 04p BA	4							
MABO 05 BA	MABO 05p BA	5							
MABO 06 BA	MABO 06p BA	6							
MABO 07 BA	MABO 07p BA	7	1,5		330/400	220/300	M24		
MABO 08 BA	MABO 08p BA	8							
MABO 09 BA	MABO 09p BA	9	1,5÷2,0						
MABO 10 BA	MABO 10p BA	10							
MABO 11 BA	MABO 11p BA	11			400	300			P/ZK
MABO 12 BA	MABO 12p BA	12							

* za pomocą redukcji

SŁUPY OŚWIETLENIOWE STOŻKOWE O PRZEKROJU OŚMIOKĄTNYM

Produkcja obejmuje zakres wysokości od 3 m do 12 m. Przedstawione słupy mogą być stosowane bez wysięgników z lampami mocowanymi bezpośrednio na ich wierzchołkach lub też z wysięgnikami jedno- lub wieloramiennymi o wysięgach od 0,5 m do 2 m.

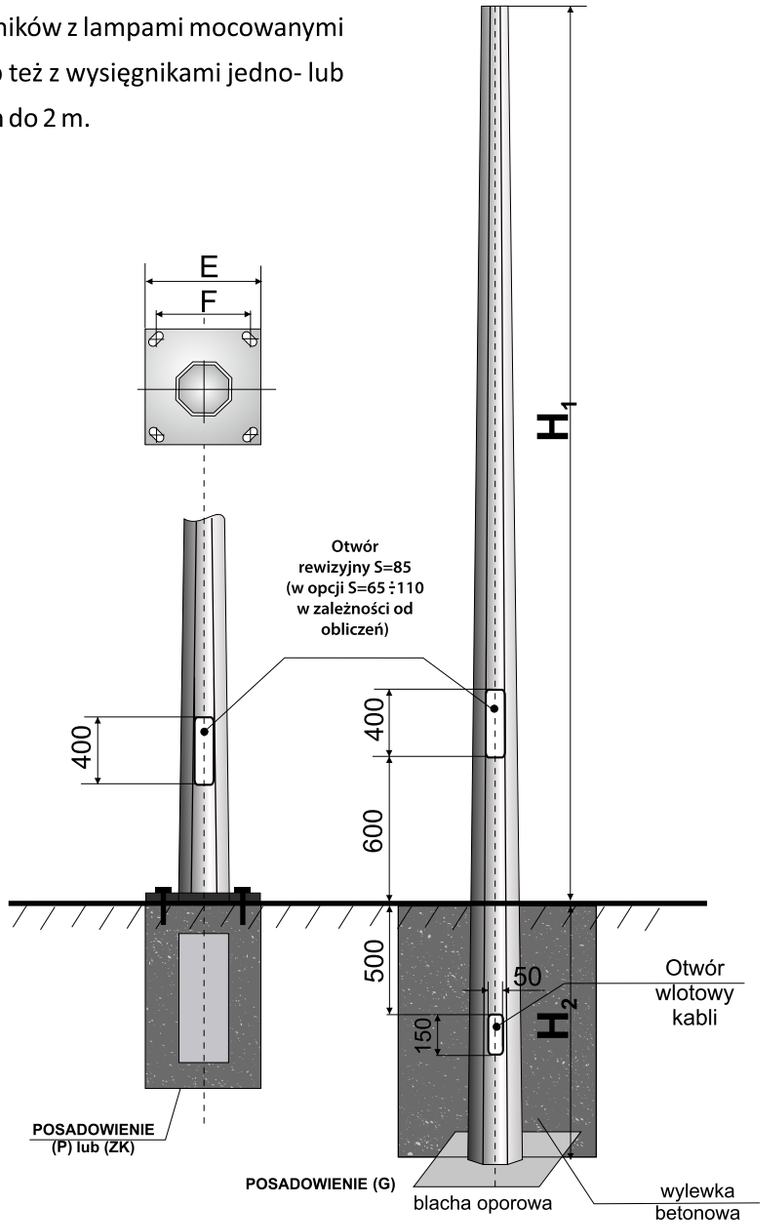

OZNACZENIA SŁUPÓW:

MABO 09/ 60 /4 P

- WYSOKOŚĆ (m)
- ŚREDNICA CZOPA (mm)
- GRUBOŚĆ ŚCIANKI (mm)
- POSADOWIENIE

TYP SŁUPA	TYP SŁUPA	H_1 [m]	H_2 [m]	Średnica czopa [mm]	E [mm]	F [mm]	Śruby kotwiące	g [mm]	Posado-wienie
MABO 03 BA	MABO 03p BA	3	1,0÷1,2	48* / 60 / 76*	280	200	M18/ M20	3 lub 4	G/ P/ ZK
MABO 04 BA	MABO 04p BA	4							
MABO 05 BA	MABO 05p BA	5							
MABO 06 BA	MABO 06p BA	6							
MABO 07 BA	MABO 07p BA	7	1,5		330/400	220/300	M24		
MABO 08 BA	MABO 08p BA	8							
MABO 09 BA	MABO 09p BA	9	1,5÷2,0						
MABO 10 BA	MABO 10p BA	10							
MABO 11 BA	MABO 11p BA	11			400	300			
MABO 12 BA	MABO 12p BA	12							P/ZK

MABO
The power of tradition

2. MABO-BA-002
GIĘTE STOŻKOWE SŁUPY STALOWE STOSOWANE JAKO KONSTRUKCJE DO SYGNALIZACJI RUCHU DROGOWEGO

Zastosowanie w I, II i III strefie wiatrowej zgodnie z normą PN-EN 1991-1-4

Słupy wykonane są z blachy stalowej kształtowanej w stożek o stałej zbieżności.
Zabezpieczenie antykorozyjne stanowi powłoka cynkowa nanoszona zanurzeniowo na zewnętrzne i wewnętrzne powierzchnie słupa zgodnie z normą PN-EN ISO 1461. Trwałość tej powłoki jest uzależniona od agresywności środowiska, w którym produkt będzie umiejscowiony i wynosi od kilku do nawet kilkudziesięciu lat.

Słupy przystosowane są do posadowienia:
- poprzez zagłębienie w fundament – posadowienie G,
- na stalowym zespole kotwiącym zagłębionym w fundamencie wylewanym na miejscu lokalizacji,
- posadowienie ZK,
- na fundamentach prefabrykowanych – posadowienie P*.

Oryginalna konstrukcja słupa zapewnia dobrą wytrzymałość a także zdolność tłumienia drgań, co gwarantuje zmniejszenie awaryjności oraz zapewnia poprawną pracę zainstalowanych latarni sygnalizacyjnych i radarów.

Zalety:
- duża wytrzymałość na obciążenia statyczne i dynamiczne,
- dobre tłumienie drgań zmniejszające awaryjność źródeł światła,
- łatwy transport i montaż, dzięki niewielkim wymiarom i wadze,
- produkty zabezpieczone antykorozyjnie,
- estetyczny wygląd,
- oszczędność w kosztach eksploatacji.

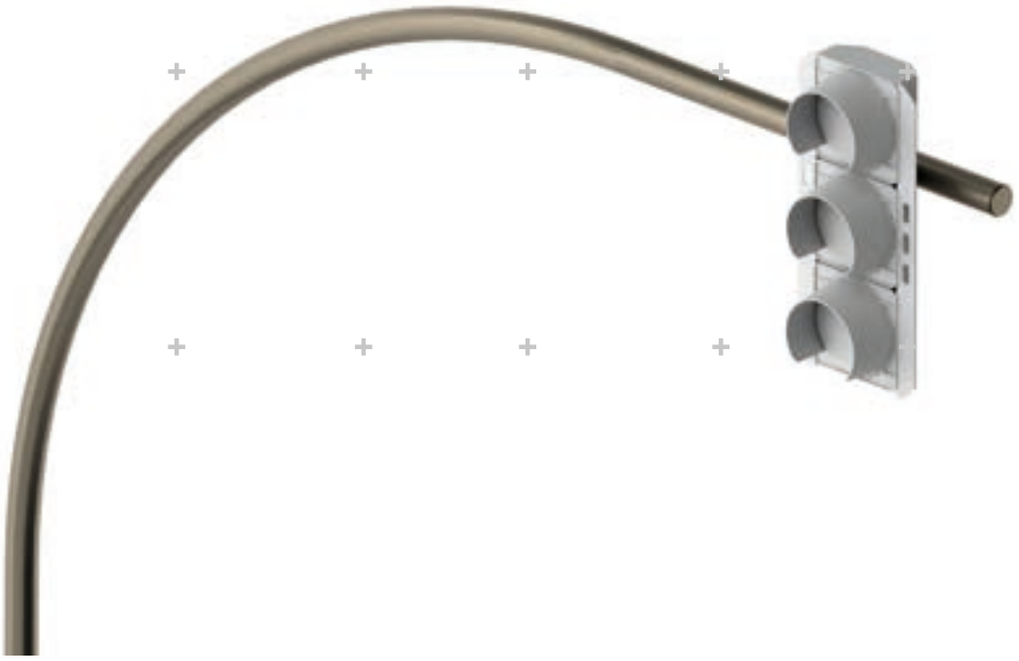

MABO
The power of tradition

GIĘTE STOŻKOWE SŁUPY STALOWE STOSOWANE JAKO KONSTRUKCJE DO SYGNALIZACJI RUCHU DROGOWEGO

01

MABO 112/112p BA
MABO 122/122p BA

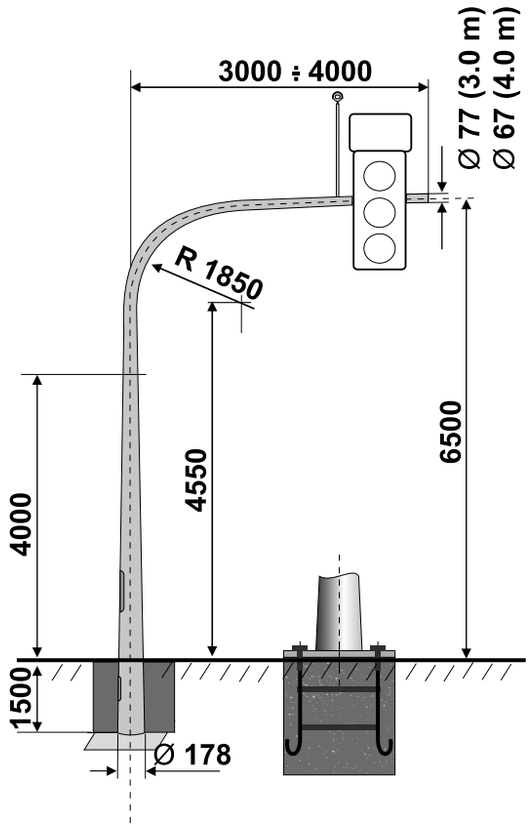

02

MABO 212 (W)/ 212 (W)p BA
MABO 222 (W)/ 222 (W)p BA

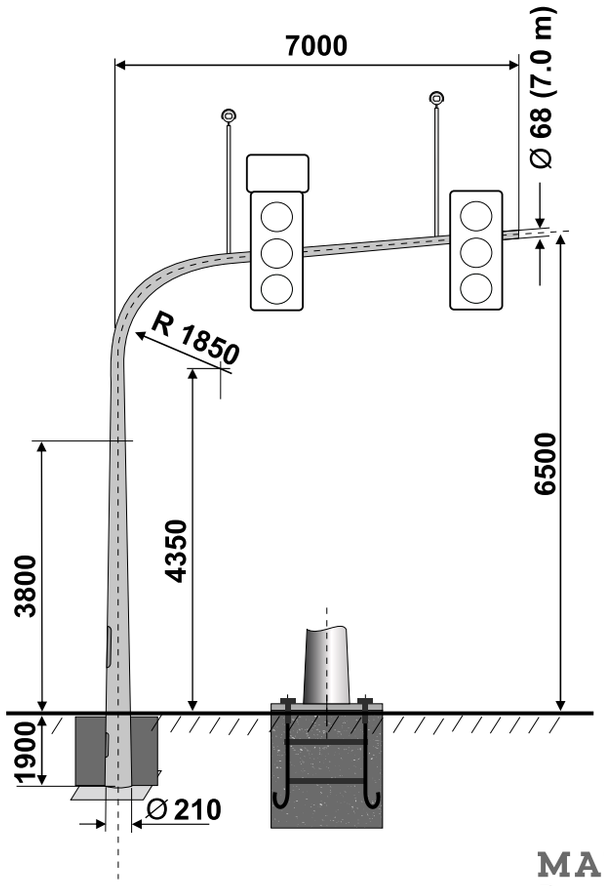

MABO
The power of tradition

03

MABO 322/322p BA

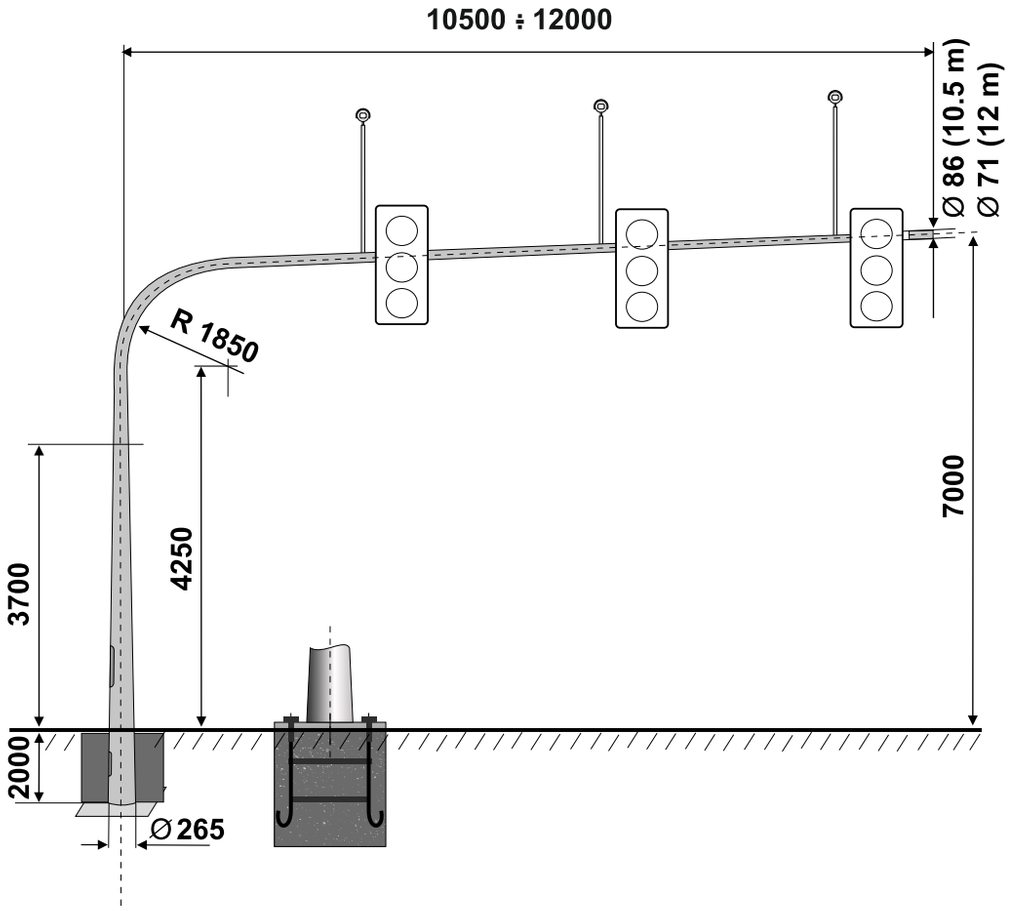

04

MABO 212/212p BA
MABO 222/222p BA

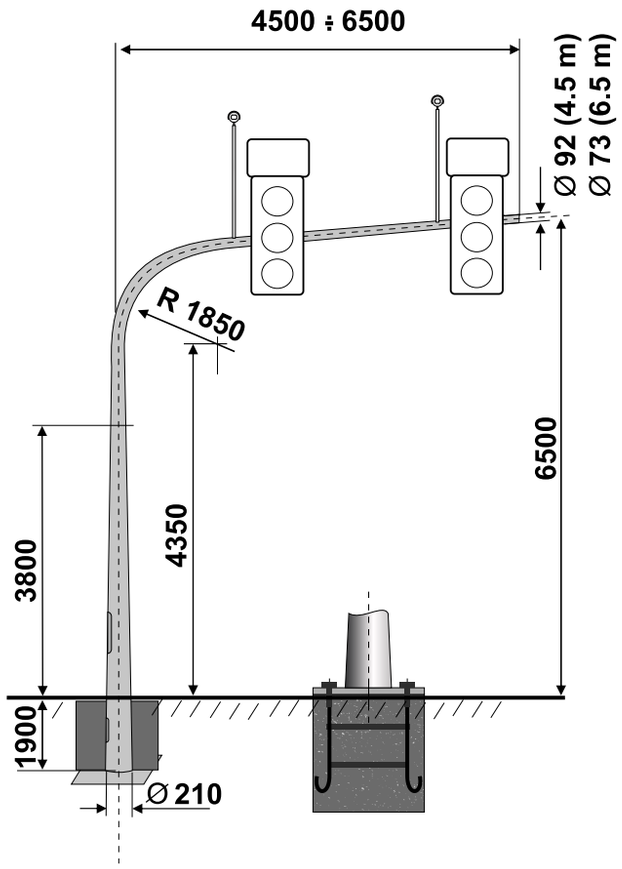

MABO
The power of tradition

05

MABO 312/312p BA
MABO 322/322 p. BA

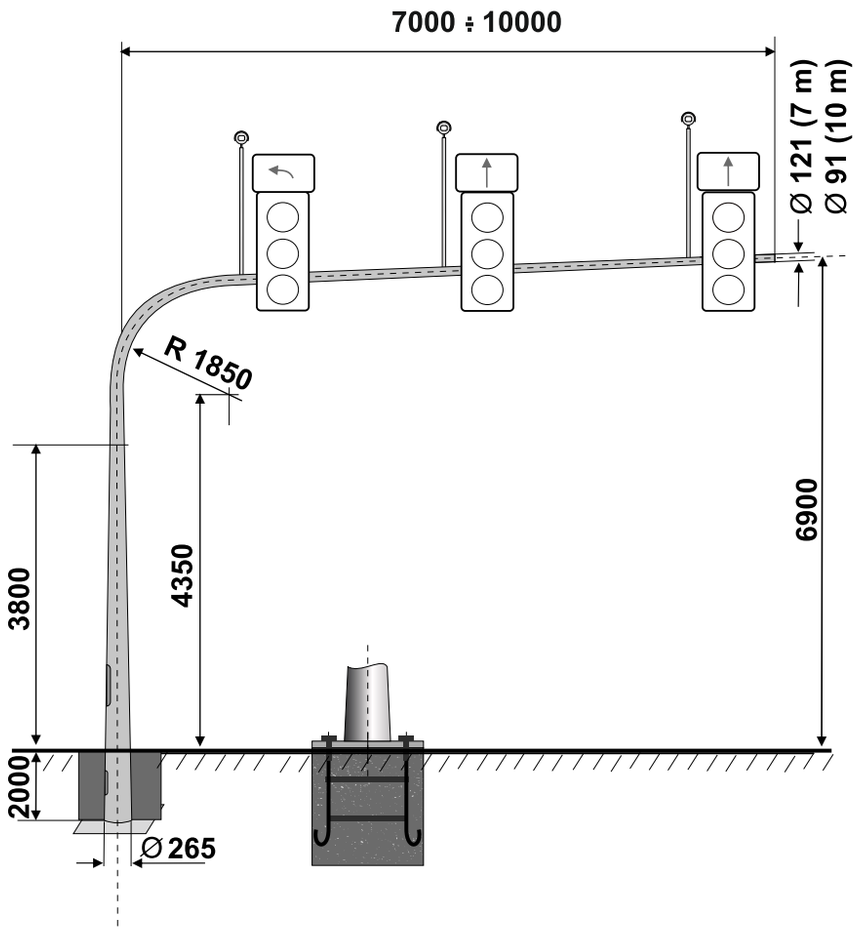

06

SŁUP SYGNALIZACYJNO
- OŚWIETLENIOWY

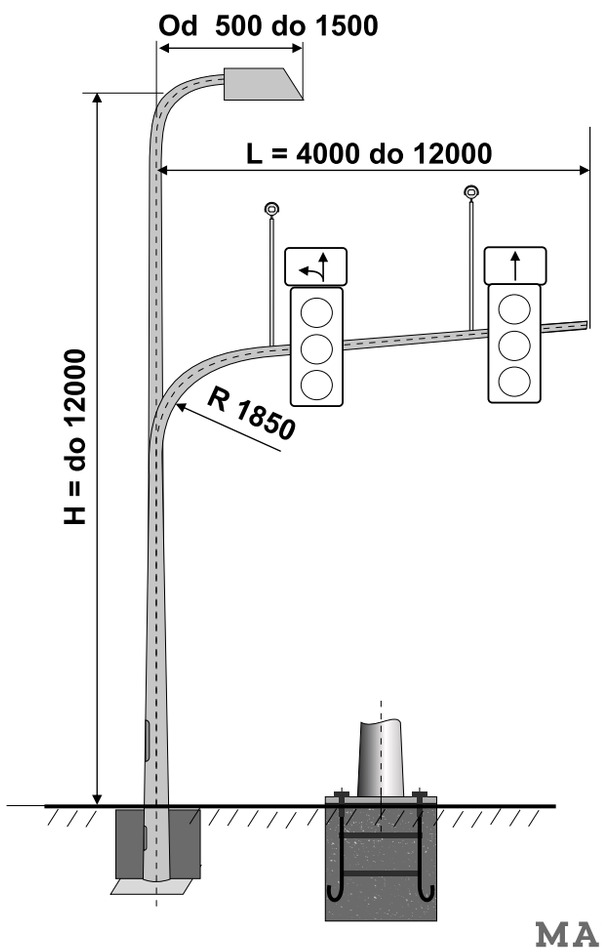

MABO
The power of tradition

PARAMETRY SŁUPÓW SYGNALIZACYJNYCH

I i III STREFA WIATROWA do 300 m. n. p. m.

TYP SŁUPA SYGNALIZACYJNEGO	DŁUGOŚĆ RAMIENIA WYSIĘGNIKA	ORIENTACYJNA WAGA KONSTRUKCJI	OPIS KONSTRUKCJI	PRZYKŁADOWE WYPOSAŻENIE SŁUPA SYGNALI-ZACYJNEGO	WYMIARY PODSTAWY SŁUPA E	ŚRUBY KOTWIĄCE/ ICH ROZSTAW F
MABO 112 BA **MABO 112p BA**	3,0 - 4,0 m	~ 190 kg	Słup montowany z dwóch elementów wykonanych z blachy stalowej ukształtowanej w rurę stożkową o stałej zbieżności	1 x (L+E+F11+K) 1 x T 2	500 x 500	4 x M30 340 x 340
MABO 212 BA **MABO 212p BA**	4,5 - 6,5 m	~ 360 kg	Słup montowany z trzech elementów wykonanych z blachy stalowej ukształtowanej w rurę stożkową o stałej zbieżności	2 x (L+E+F11+K) 2 x T 2	500 x 500	4 x M30 340 x 340
MABO 212 (W) BA **MABO 212 (W)p BA**	7,0 m	~ 380 kg	Słup montowany z trzech elementów wykonanych z blachy stalowej ukształtowanej w rurę stożkową o stałej zbieżności	1 x (L+Ep+F11) +1 x (L+Ep)	500 x 500	4 x M30 340 x 340
MABO 312 BA **MABO 312p BA**	7,0 - 10,0 m	~ 650 kg	Słup montowany z trzech elementów wykonanych z blachy stalowej ukształtowanej w rurę stożkową o stałej zbieżności	3 x (L+E+F11+K) 3 x T 2	600 x 600	4 x M30 430 x 430
MABO 322 BA **MABO 322p BA**	10,5 - 12,0 m	~ 660 kg	Słup montowany z czterech elementów wykonanych z blachy stalowej ukształtowanej w rurę stożkową o stałej zbieżności	3 x (L+Ep)	600 x 600	4 x M36 430 x 430

I, II i III STREFA WIATROWA do 600 m. n. p. m.

MABO 122 BA **MABO 122p BA**	3,0 - 4,0 m	~ 250 kg	Słup montowany z dwóch elementów wykonanych z blachy stalowej ukształtowanej w rurę stożkową o stałej zbieżności	1 x (L+E+F11+K) 1 x T	500 x 500	4 x M30 340 x 340
MABO 222 BA **MABO 222p BA**	4,5 - 6,5 m	~ 410 kg	Słup montowany z trzech elementów wykonanych z blachy stalowej ukształtowanej w rurę stożkową o stałej zbieżności	1 x (L+Ep+F11) 2 x T 1	500 x 500	4 x M30 340 x 340
MABO 222 (W) BA **MABO 222 (W)p BA**	7,0 m	~ 430 kg	Słup montowany z trzech elementów wykonanych z blachy stalowej ukształtowanej w rurę stożkową o stałej zbieżności	1 x (L+Ep+F11) +1 x (L+Ep)	500 x 500	4 x M30 340 x 340
MABO 322 BA	7,0 - 10,0 m	~ 690 kg	Słup montowany z trzech elementów wykonanych z blachy stalowej ukształtowanej w rurę stożkową o stałej zbieżności	3 x (L+E+F11) 3 x T 1	600 x 600	4 x M36 430 x 430

LEGENDA: L - trzykomorowa latarnia sygnalizacyjna o średnicy soczewek ø300 mm, **E** - pełny ekran kontrastowy o wymiarach 850 x 1400 mm, **Ep** - perforowany ekran kontrastowy o wymiarach 850 x 1400 mm, **F11** - kierunkowy znak drogowy o wymiarach 720 x 1000 mm, **K** - kamera lub detektor ruchu o powierzchni do 0,1 m² i masie do 8 kg, mocowane na słupku o wysokości do 2,0 m, **T_1** - tablica informacyjna, znak drogowy lub inne wyposażenie o powierzchni do 1,0 m² i masie do 15 kg, **T_2** - tablica informacyjna, znak drogowy lub inne wyposażenie o powierzchni do 2,0 m² i masie do 30 kg.

MABO
The power of tradition

3. MABO - BA 003

FUNDAMENTY - POSADOWIENIE SŁUPÓW I MASZTÓW MABO

Posadowienie słupów i masztów oświetleniowych oraz słupów i bram sygnalizacyjnych może być realizowane przez posadowienie bezpośrednio w fundamencie wykonanym w gruncie (tzw. słupy wkopywane lub poprzez przykręcenie ich do stalowych zespołów kotwiących osadzonych w prefabrykowanym lub wykonanym (wylanym) w gruncie fundamencie.
W tym przypadku słupy powinny posiadać odpowiednie stopy (tzw. słupy na podstawie).
Dobór rodzaju i wymiarów fundamentu jest uzależniony od istniejących w danej lokalizacji warunków gruntowych oraz od wyposażenia słupów.

Zgodnie z przepisami prawa budowlanego za prawidłowy dobór fundamentów odpowiada projektant.

FUNDAMENTY PREFABRYKOWANE:

Przeznaczone są do posadowienia słupów i masztów oświetleniowych MABO. Wykonane są z betonu zbrojonego odpowiedniej klasy wraz z kanałami do wprowadzenia przewodów oraz z czterema śrubami kotwiącymi

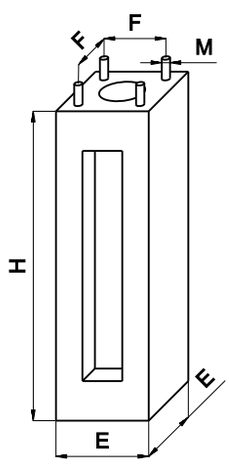

Zakres wysokości słupów*	Typ fundam.	H [mm]	E [m m]	F [mm]	Śruby kotwiące	Orient, waga [kg]
3 ÷ 6	F100	1000	300	200	4 x M18/M20	130
6 ÷ 7	F120v35	1200	350	220	4 x M24	250
6 ÷ 9	F150v35	1500	350	220	4 x M24	280
8 ÷ 12	F150v43	1500	430	300	4 x M24	450
8 ÷ 12	F160v43	1600	430	300	4 x M24/M30	500
8 ÷ 12	F200v43	2000	430	300	4 x M24/M30	750

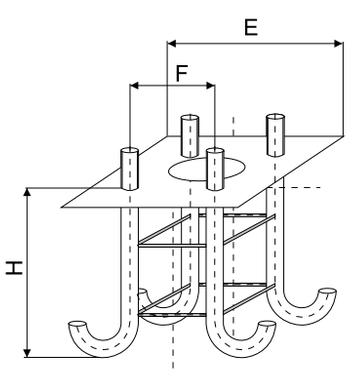

ZESPÓŁ KOTWIĄCY DLA SŁUPÓW I BRAM SYGNALIZACYJNYCH

Typ słupa sygnalizacyjnego	Typ	H [mm]	E [mm]	F [mm]	Śruby kotwiące
MABO 112p BA MABO 122p BA MABO 212p BA MABO 222p BA	ZK M212 p ZK M222 p	1200	500	340	4 x M30
MABO 312p BA MABO 322p BA	ZK M312 p ZK M322 p		600	430	4 x M30 /M36

4. MABO-BA-004 - BARIERKI

Barierki zabezpieczające przed ruchem ulicznym

Barierki służą do zabezpieczenia pieszych i skanalizowania ich ruchu na chodnikach, przejściach dla pieszych i innych miejscach, gdzie mogą występować niebezpieczeństwa związane z ruchem ulicznym. Barierki są odporne na działanie niesprzyjających warunków atmosferycznych, takich jak deszcz, śnieg lub wysokie i niskie temperatury powietrza. Możliwość zastosowania barierek standardowych, prostych oraz z wcięciem. Każdy produkt jest zabezpieczony antykorozyjnie przez ocynkowanie zanurzeniowe zgodne z normą PN-EN ISO 1461. Istnieje możliwość malowania konstrukcji na dowolny kolor. Decyzja wystąpienia w projekcie zależy od oczekiwań i potrzeb Klienta.

WYKONANIE 1

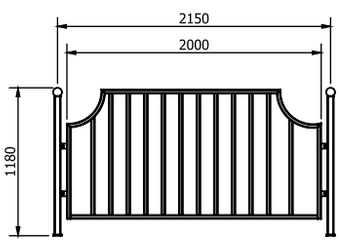

WYKONANIE 2

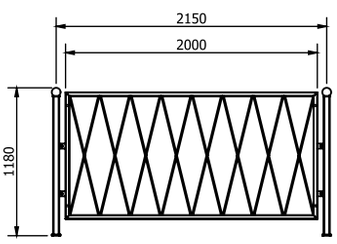

WYKONANIE 3

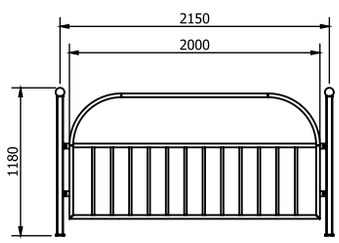

Lp.	SYMBOL	ELEMENT
1	BA-004-001-001	Barierka MABO 1 - Standardowa
2	BA-004-002-001	Barierka MABO 2 - Prosta
3	BA-004-003-001	Barierka MABO 3 - Z wycięciem

4. MABO-BA-005 - WIATA

Konstrukcja wiaty samochodowej

Konstrukcja która służy do ochrony pojazdu przed warunkami atmosferycznymi, takimi jak deszcz, śnieg, grad, słońce czy wiatr. Wiaty na mogą mieć różne rozmiary i kształty, a ich konstrukcja zależy od indywidualnych potrzeb i preferencji.

Zaproponowano trzy rozmiary wiat: 5m, 7m oraz 9m. Możliwość dopasowania rozmiaru wiaty do potrzeb klienta. Na wiacie w zależności od oczekiwań klienta mogą zostać umieszone panele fotowoltaiczne. Uzyski energii będą zależne od warunków atmosferycznych, ilości paneli oraz sposobu ich usytuowania.

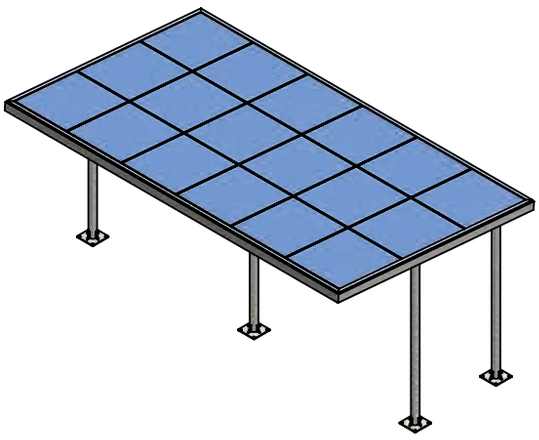

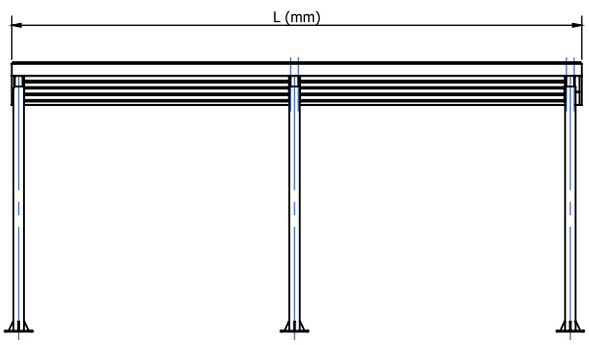

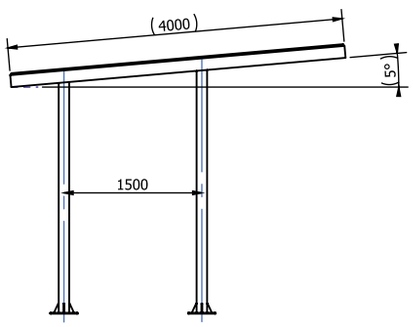

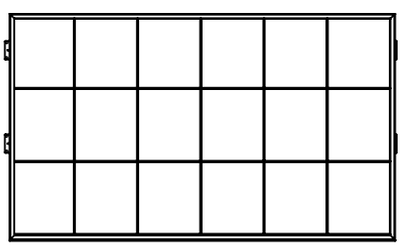

Lp.	SYMBOL	ELEMENT
1	BA-005-001-001	Wiata MABO - 5m
2	BA-005-002-001	Wiata MABO - 7m
3	BA-005-003-001	Wiata MABO - 9m

4. MABO-BA-006 - BRAMKI ZABEZPIECZAJĄCE / OCHRONNE

Bramki na teren chroniony lub zamknięty

Barierka ochronna przeciw samochodom to metalowa konstrukcja służąca do ochrony przed niekontrolowanym wjazdem pojazdów na teren zamknięty lub chroniony. Jest ona umieszczana wzdłuż krawędzi chodników lub dróg, aby zabezpieczyć pieszych oraz budynki przed niebezpieczeństwem spowodowanym przez kolizję lub wjazd pojazdu.

WYKONANIE 1

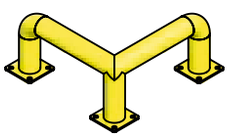

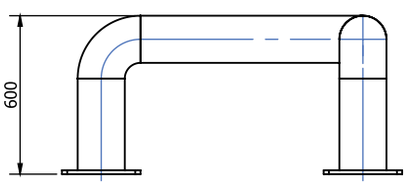

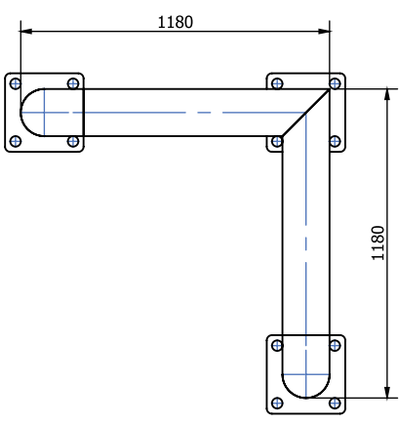

WYKONANIE 2-8

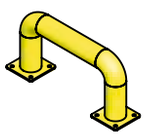

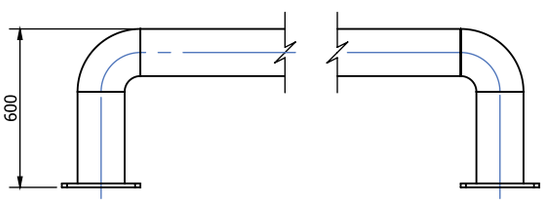

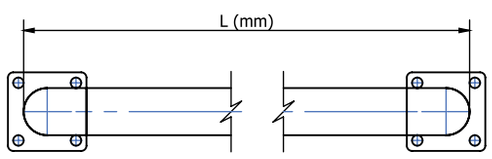

Lp.	MABO typ	ELEMENT
1	BA-006-001-001	Bariera ochronna - Narożna
2	BA-006-002-001	Bariera ochronna - 1000
3	BA-006-003-001	Bariera ochronna - 1250
4	BA-006-004-001	Bariera ochronna - 1500
5	BA-006-005-001	Bariera ochronna - 1750
6	BA-006-006-001	Bariera ochronna - 2000
7	BA-006-007-001	Bariera ochronna - 2250
8	BA-006-008-001	Bariera ochronna - 2500

4. MABO-BA-007 - BARIERA DROGOWA

Bariera antyterrorystyczna

Bariery antyterrorystyczne mogą być szeroko wykorzystywane na terenach budynków użytku publicznego np.: budynków sądów oraz banków, jako zabezpieczenie wjazdu na lotnisko, do portu, do dużych centrów danych, centrów badawczych, terenów firm oraz obiektów sportowych takich jak stadiony. Nie ma ograniczeń zastosowania barier antyterrorystycznych może być ona stosowana zarówno w obiektach silnie chronionych, użyteczności publicznej jak i na osiedlu, czy na prywatnym podwórku.

Możliwość zamówienia bariery drogowej w 3 wielkościach:

- mała dla pojazdów osobowych (BD2.5),
- średnia dla pojazdów osobowych (BD3),
- duża dla pojazdów ciężarowych (BD3.5).

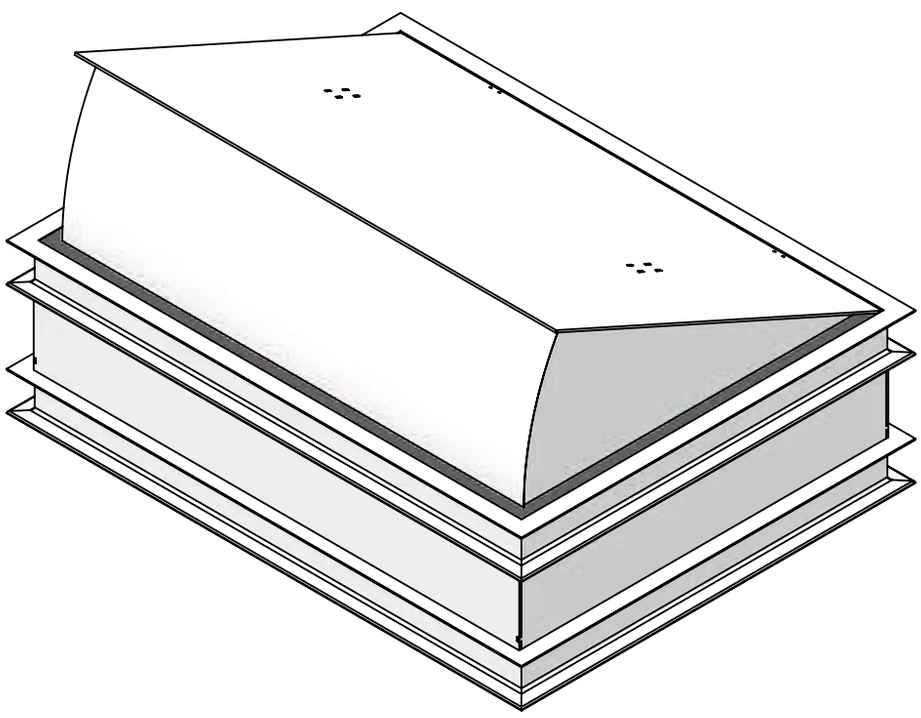

4. MABO-BA-007 - BARIERA DROGOWA

Bariera antyterrorystyczna

SPECYFIKACJA BARIER DROGOWYCH			
Nazwa modelu	BD2.5	BD3	BD3.5
Szerokość wjazdowa [m]	2.5	3	3.5
Maksymalna masa blokowanych pojazdów [t]	3.5	5	10
Głębokość zapory [m]	1	1.5	2.5
Standardowa pojemność magazynu energii [kWh]	12	12	12
Standardowa ilość portów ładowania [szt.]	2	2	2
Standardowa moc paneli fotowoltaicznych	3	3	3
Standardowy czas podtrzymania [h]	24	24	24
Czas zatrzymania pojazdu [sek.]	1 - 2	1 - 2	1 - 2

Korpus/obudowa zapory drogowej zanurzony/ umieszczony jest pod powierzchnią drogi. Umieszczone są w nim elementy mechanizmu blokującego dostęp pojazdów – bariera drogowa.

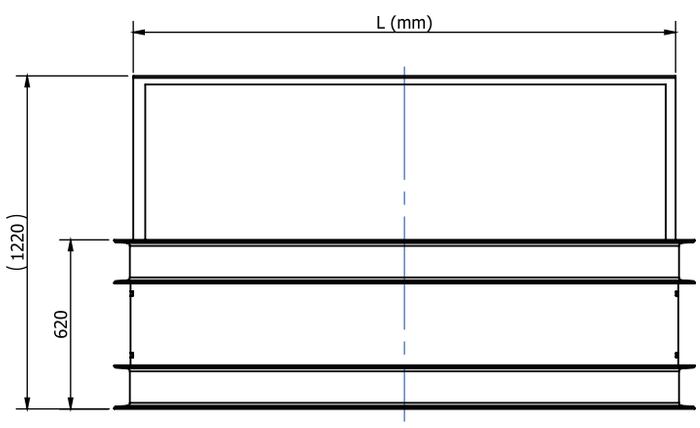

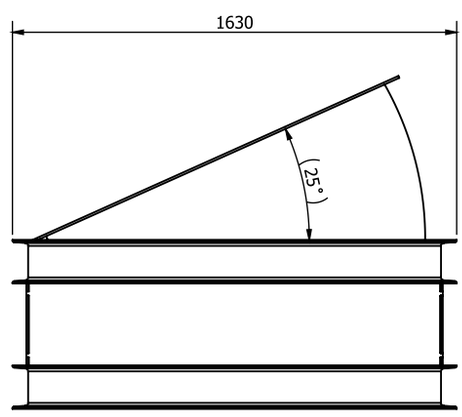

Lp.	SYMBOL	ELEMENT
1	BA-007-001-001	Bariera drogowa - 2500
2	BA-007-002-001	Bariera drogowa - 3000
3	BA-007-003-001	Bariera drogowa - 3500

4. MABO-BA-008 - STACJA ŁADUJĄCA

Stacja ładowania samochodów

Stacja ładowania samochodów, która umożliwi podłączenie samochodu w celu naładowania. Będzie czerpała energię elektryczną z banku energii, jak i myjka do mycia lub urządzenie do pompowania kół. Możliwość konfiguracji przez klienta. Wystąpienie tego elementu w barierze antyterrorystycznej zależy od potrzeb i oczekiwań Klienta.

Lp.	SYMBOL	ELEMENT
1	BA-008-001-XXX	Stacja ładująca

4. MABO-BA-009 - STACJA ŁADUJĄCA

Stacja ładowania samochodów

Stacja z bankiem energii ładowana poprzez przyłączenie do sieci energetycznej oraz wspomagany dodatkowo energią płynącą z systemu paneli fotowoltaicznych. Po odcięciu zasilania od zapory, bank zapewnia pracę przez określony czas. Bank energii zasila mechanizm wyzwalający ruchome części oraz stacje do ładowania samochodów. Uzyski energii zależne są od warunków atmosferycznych, ilości paneli fotowoltaicznych oraz od sposobu ich usytuowania. Parametry te zależne są od powierzchni możliwej do zagospodarowania pod wszystkie elementy zapory drogowej. W przypadku, gdy panele fotowoltaiczne nie wystarcza do naładowania banku energii, można naładować go korzystając z sieci. Możliwość konfiguracji przez klienta. Decyzja wystąpienia w projekcie zależy od potrzeb Klienta.

Lp.	SYMBOL	ELEMENT
1	BA-009-001-XXX	Stacja z bankiem energii

4. MABO-BA-010 - SZLABAN

Szlaban do zapewnienia kontroli

Szlabany mają na celu zapobieganie nieuprawnionemu dostępowi do chronionego terenu lub obiektu oraz zapewnienie kontroli nad ruchem pojazdów kontrolowaniu czasu na terenie. Mogą również pomóc w zarządzaniu miejscami parkingowymi, parkowania i zwiększaniu bezpieczeństwa na terenie chronionym.

Szlabany są zwykle wyposażone w specjalne urządzenia, takie jak czytniki kart magnetycznych, klawiatury do wprowadzania kodów PIN lub systemy rozpoznawania tablic rejestracyjnych, które umożliwiają kontrolowanie dostępu.

Dobór urządzenia jest określany przy tworzeniu projektu na podstawie wymagań Klienta.

Lp.	SYMBOL	ELEMENT
1	BA-010-001-XXX	Szlaban

4. MABO-BA-010 - STRÓŻÓWKA

Budynek przy wjeździe do miejsca chronionego

Budynek, który stoi tuż przy szlabanie/ bramie wjazdowej na teren miejsca chronionego/ instytucji służące do sprawowania nadzoru nad tym miejscem. Wszystko zależy od charakterystyki chronionego obiektu. Tam, gdzie wymagana jest stała kontrola i ścisły nadzór osób przemieszczających się, a cały teren musi być ogrodzony, stróżówki powinny znajdować się przy każdym wjeździe, aby wzmocnić zabezpieczenie obiektu przed dostępem osób nieupoważnionych. Decyzja wystąpienia w projekcie zależy od potrzeb Klienta.

Lp.	SYMBOL	ELEMENT
1	BA-011-001-XXX	Stróżówka

WIZUALIZACJE PRZYKŁADOWYCH KONFIGURACJI

Konfiguracja bariery antyterrorystycznej zależna jest od zamówienia klienta, dostosowana jest do jego indywidualnych potrzeb i preferencji.

Zamówienie może obejmować kompleksowy system bariery antyterrorystycznej składający się z szeregu zdefiniowanych wyrobów lub w ramach potrzeby klient ma możliwość zamówienia wyłącznie wybranych elementów bariery.

Wizualizacja -1

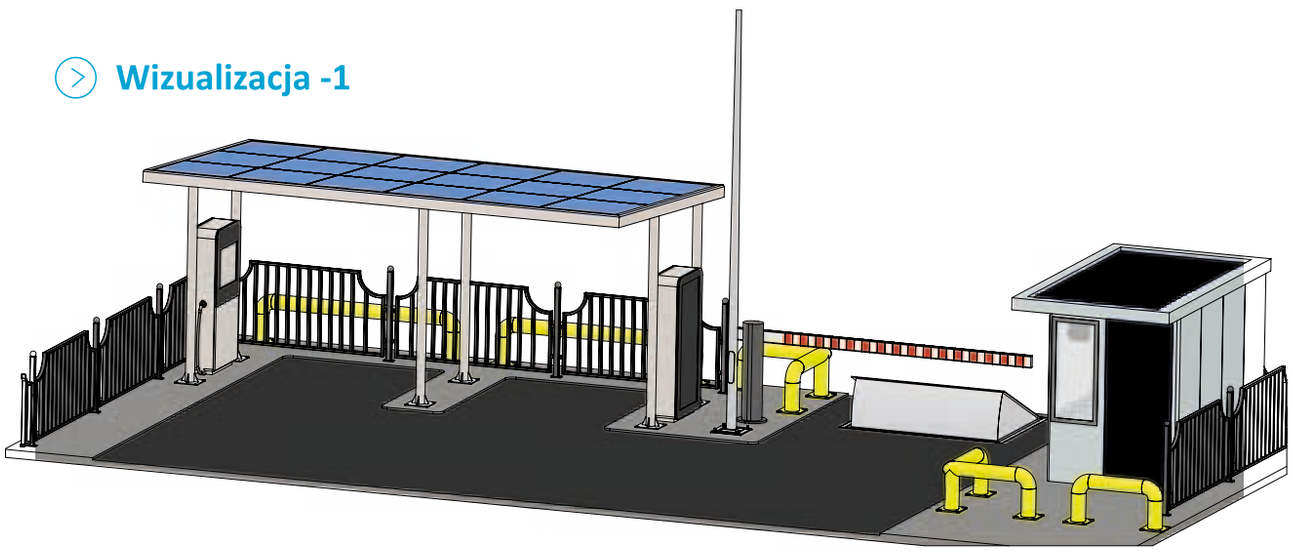

Wizualizacja -2

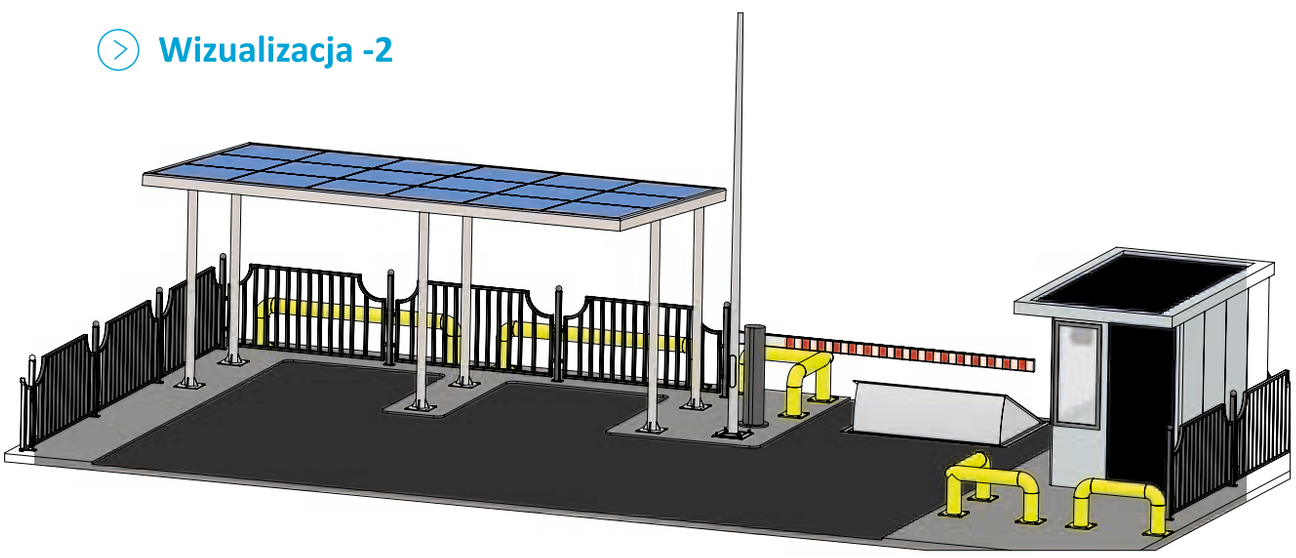

WIZUALIZACJE PRZYKŁADOWYCH KONFIGURACJI

Wizualizacja -3

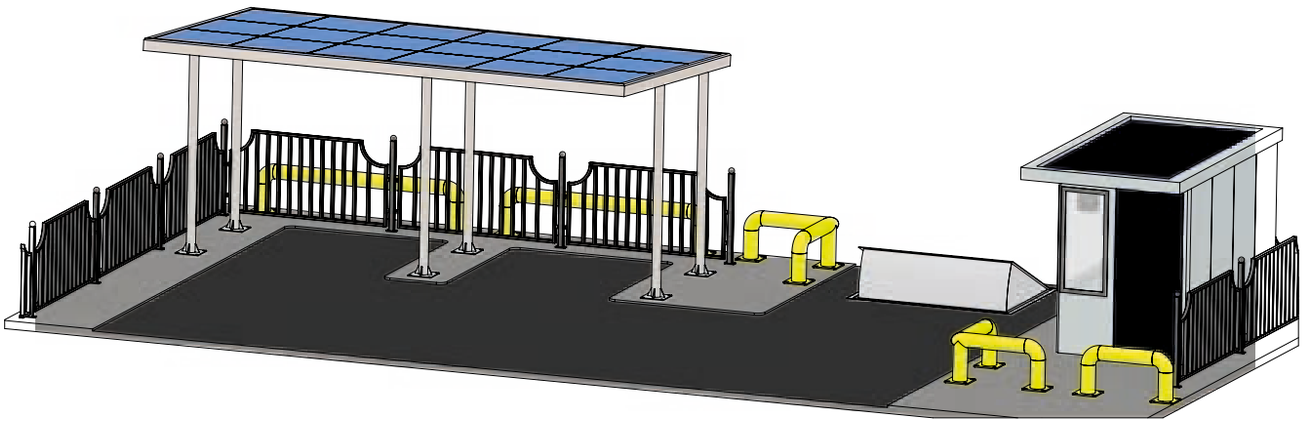

Wizualizacja -4

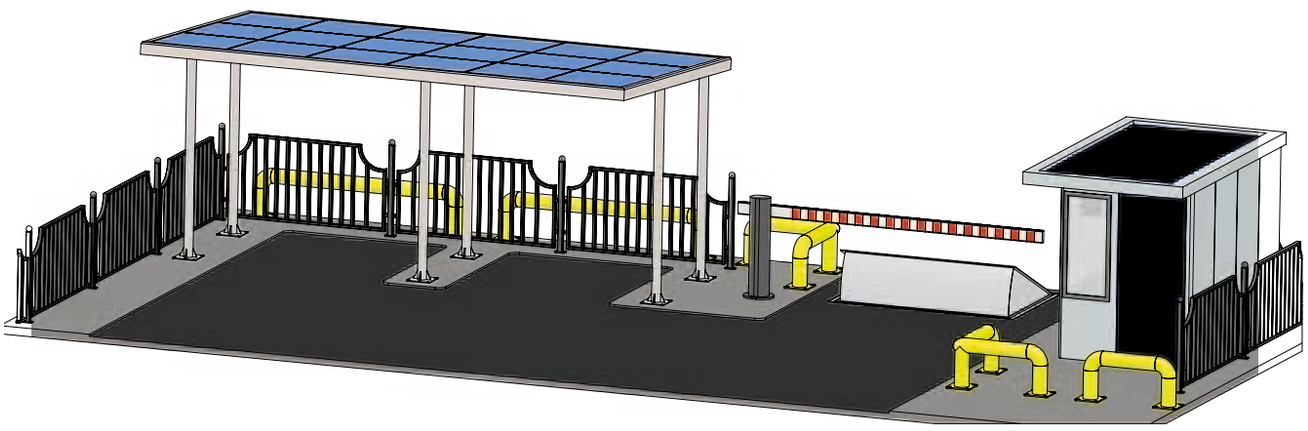

WIZUALIZACJE PRZYKŁADOWYCH KONFIGURACJI

Wizualizacja -5

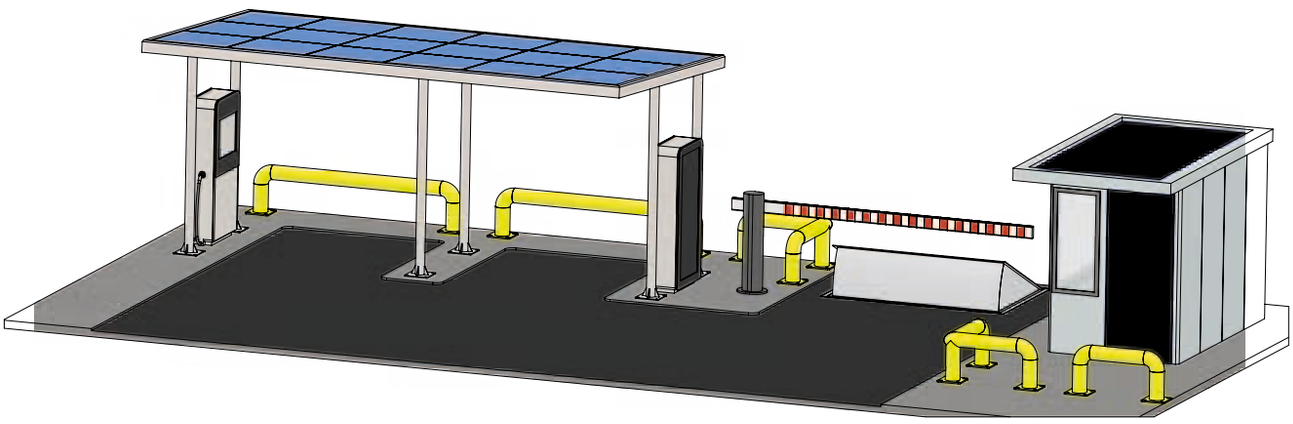

Wizualizacja -6

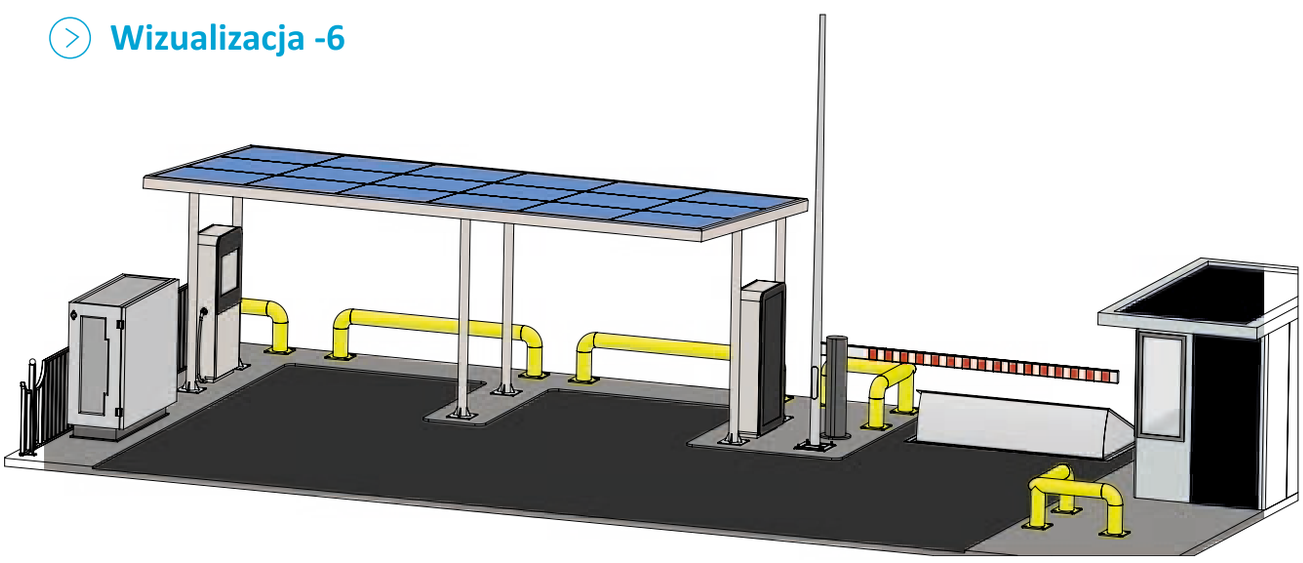

MABO
The power of tradition

WIZUALIZACJE PRZYKŁADOWYCH KONFIGURACJI

Wizualizacja -7

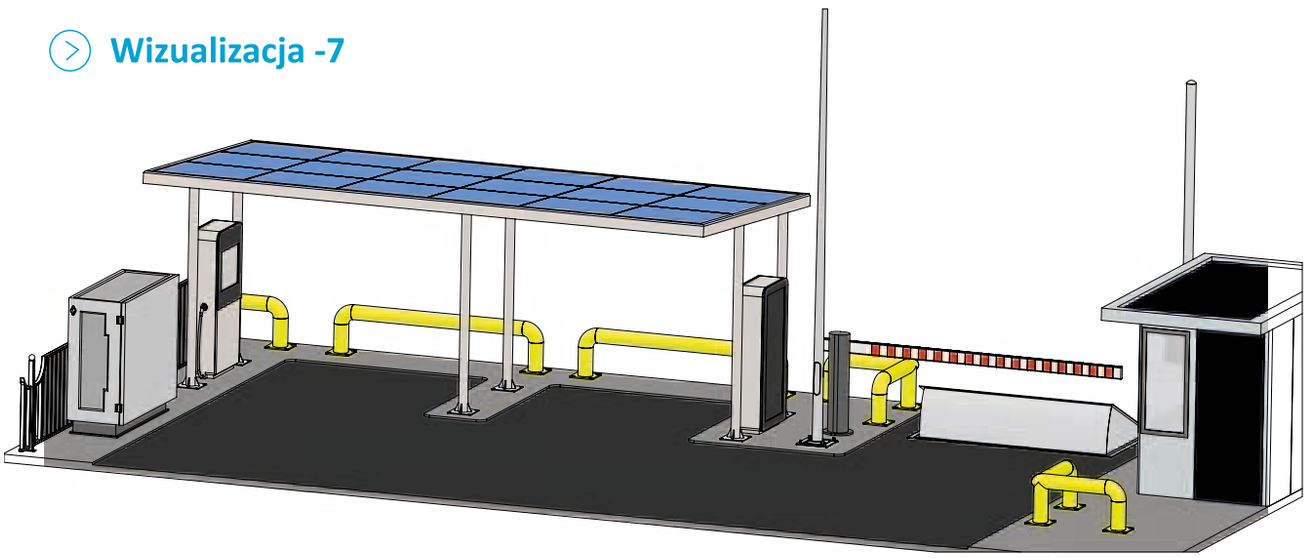

Wizualizacja -8

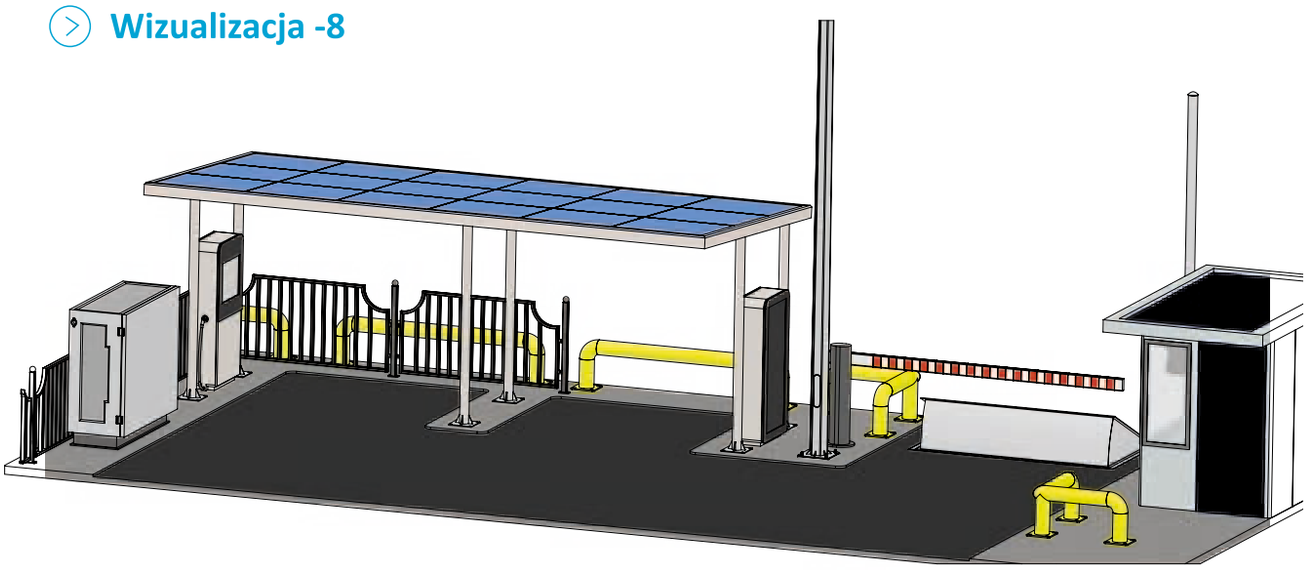

WIZUALIZACJE PRZYKŁADOWYCH KONFIGURACJI

Wizualizacja -9

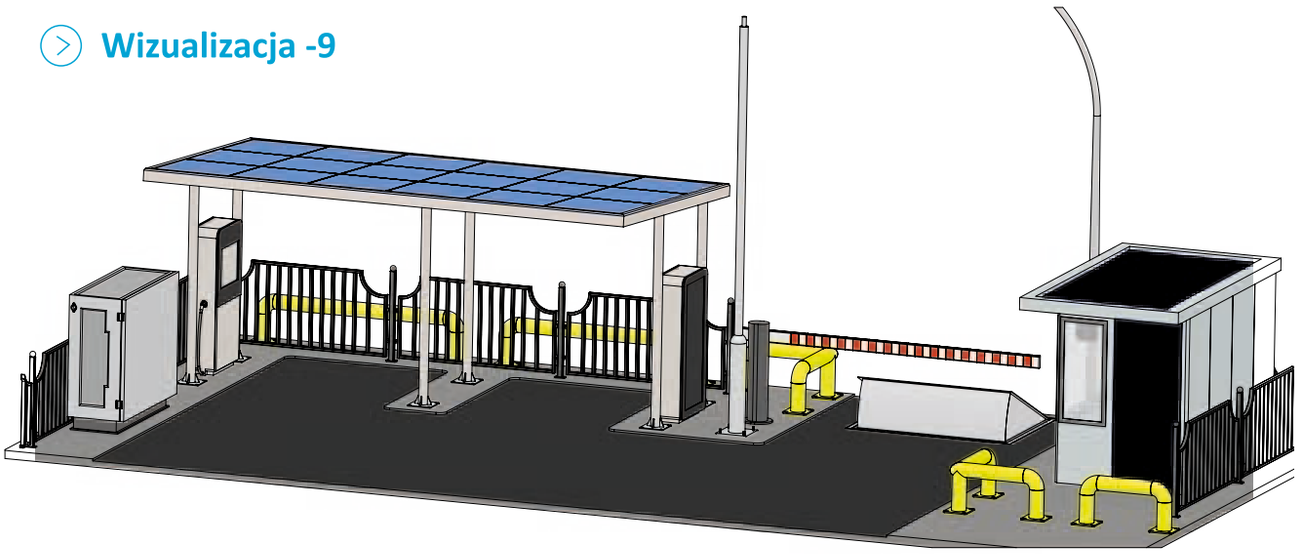

Wizualizacja -10

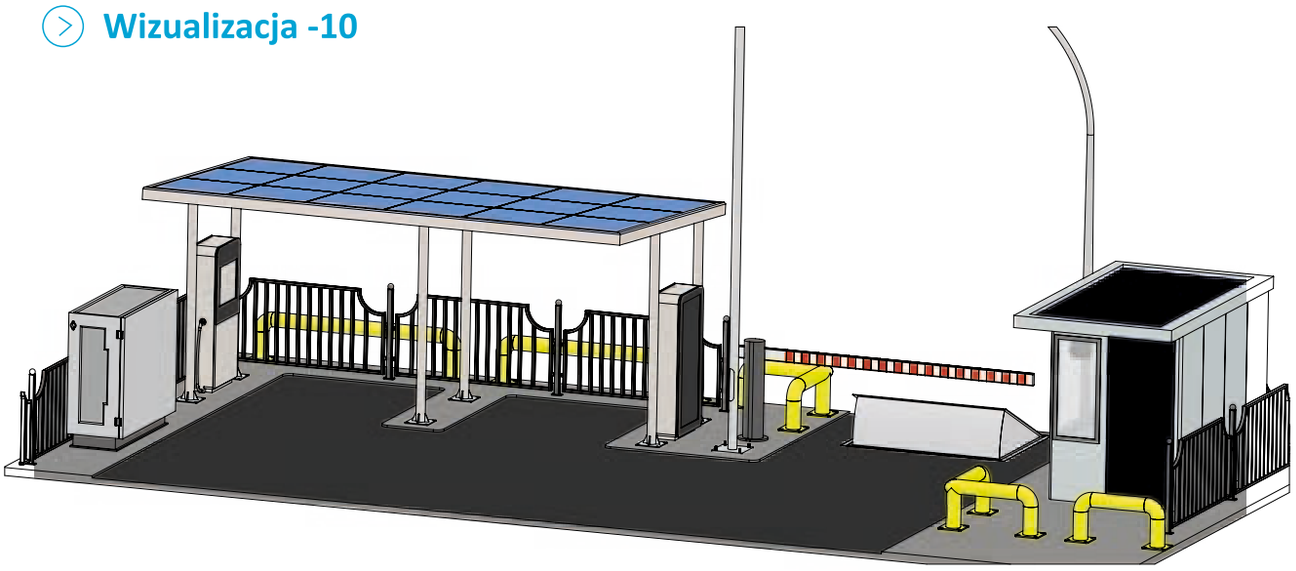

WIZUALIZACJE PRZYKŁADOWYCH KONFIGURACJI

Wizualizacja -11

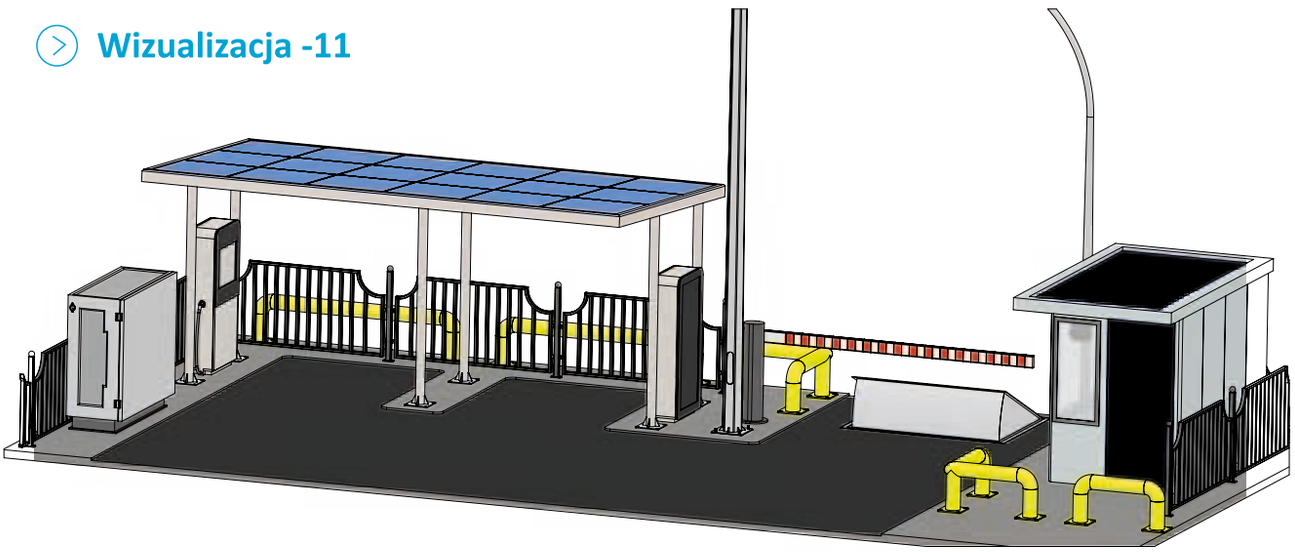

Wizualizacja -12

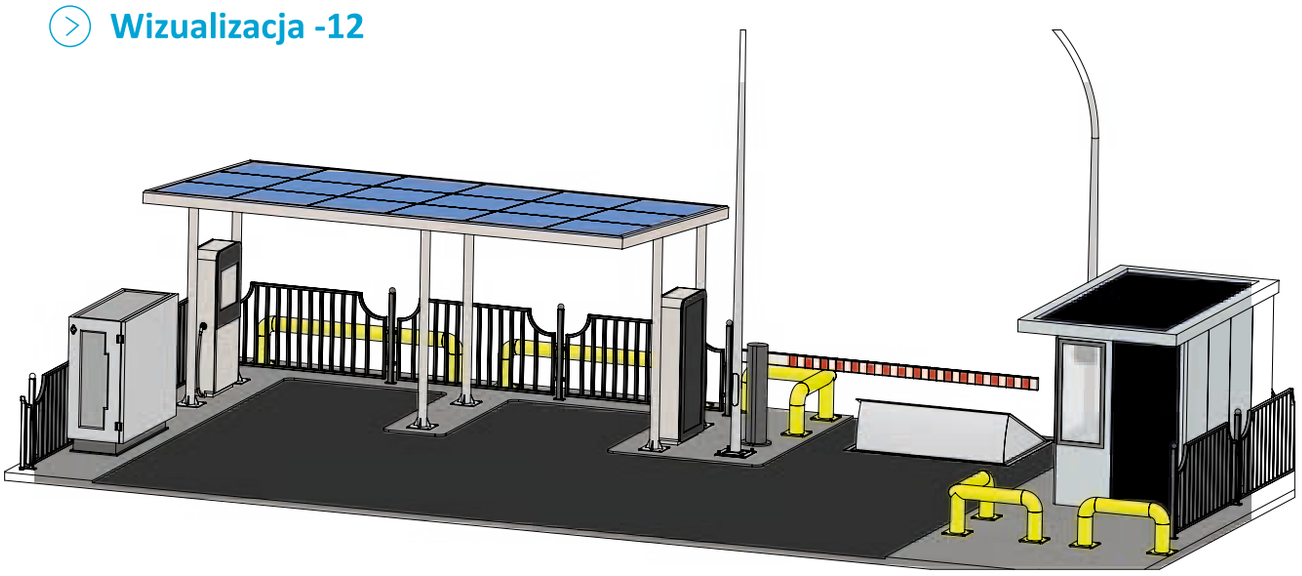

WWW.MABO.PL

TERAZ POLSKA

MABO Sp. z o.o.
ul. Spółdzielców 8a
72-006 Mierzyn (k.Szczecina)
NIP 8513178776
KRS 0000525376
Zapraszamy!

Tel. +48 91 489 87 20
biuro@mabo.pl

Zapytania ofertowe prosimy przesyłać na adres:
handlowy@mabo.pl

Katalog stworzony do celów marketingowych i nie stanowi technicznie pełnej oferty handlowej.